高温用バーナ

EILバーナ

EIL-100,200,300,400,600,800

EILバーナは、輝度の高いロングソフトフレーム炎を必要とする非鉄金属溶解炉のバーナとして、威力を発揮します。

特　長

1. **安定した燃焼が得られます**
   ターンダウン比が大きくとれ、燃焼量全域にわたり安定した燃焼が得られます。また低燃焼域での逆火の心配がありません。
2. **火炎は輝度の高いロングソフトフレーム**
   輝度の高いフレームで酸化物の低減や燃焼効率の向上がはかれます。
3. **燃焼システムがシンプルにできます**
   ダイレクト点火方式が可能で、配管システムがシンプルにできます。
4. **取付けが簡単**
   バーナ専用タイルが不要で、炉体の耐火材に指定寸法の穴をあけるだけでご使用いただけます。
5. **保守点検が容易**
   クランプ機構によりバーナヘッドが簡単に脱着でき、炉体のバーナまわりの点検･掃除が容易に行えます。
6. S型(バーナタイル無し)とT型(バーナタイル一体型)の2種があります。

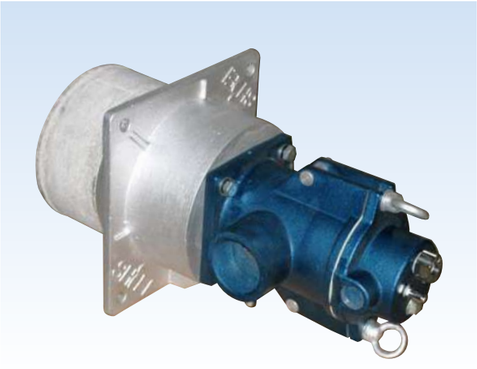

●火　炎

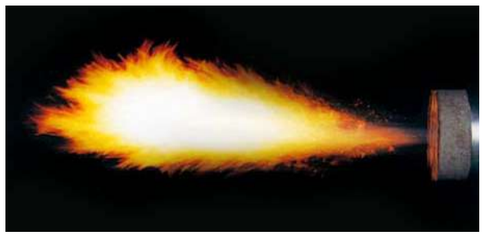

構成

≫S 型　(炉体側耐火壁に挿入)

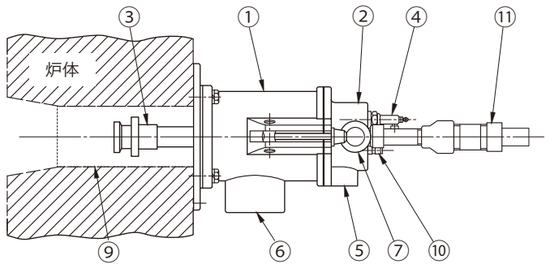

≫T 型　(タイル一体型)

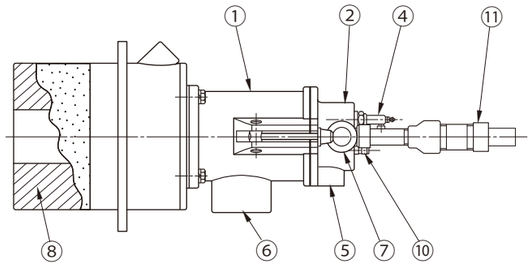

① バーナケーシング
② バーナヘッド
③ バーナノズル
④ スパークロッド
⑤ ガス接続口
⑥ エア接続口
⑦ クランプ
⑧ バーナタイル
⑨ 炉側開口部(イメージ)
⑩ 覗き窓
⑪ 紫外線光電管セット
(本体には含まれません)

主な用途

●非鉄金属の溶解炉、保持炉

● 型式表

EIL−

燃焼量	
記号	選択仕様
100	116kW
200	233kW
300	349kW
400	465kW
600	698kW
800	930kW

ガス種	
記号	選択仕様
N	天然ガス(45MJ/㎥N)
P	LPガス(100MJ/㎥N)
O	その他

バーナトップ	
記号	選択仕様
S	バーナタイル無し
T	バーナタイル付
O	その他

注) 点火方式については、仕様表をもとに
ダイレクトかパイロットかを選択してください。

仕　様

型式			EIL-100	EIL-200	EIL-300	EIL-400	EIL-600	EIL-800
最大燃焼量(kW)			116	232	348	464	696	928
バーナガス圧力(kPa)			1.08	1.4	1.04	0.99	1.06	1.45
バーナエア圧力(kPa)			0.96	1.78	0.96	1.62	1.06	2.1
バーナタイル	S(タイルトップ無し)		○	○	○	○	×	×
	T(タイルトップ)		○	○	○	○	○	○
点火方式	S	ダイレクト	○	○	○	○	×	×
		パイロット	×	×	×	×	×	×
	T	ダイレクト	○	○	○	○	×	×
		パイロット	○	○	○	○	○	○

※ 燃焼量･バーナガス圧力･エア圧力は炉圧0kPa･LPGガス･空気温度20℃、空気比1.1の場合を示します。

外形寸法

≫S 型

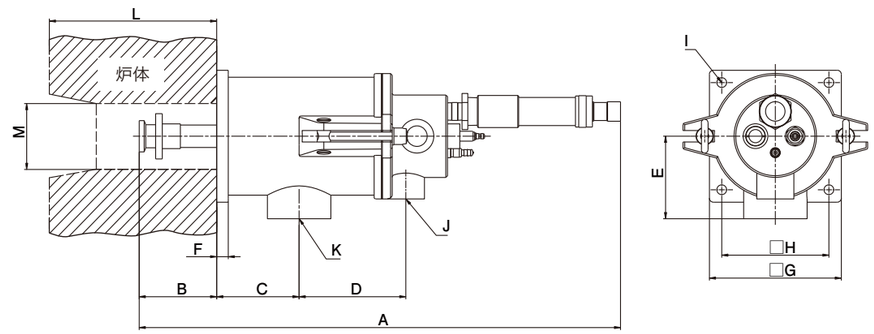

型式	外形寸法(mm)					取付寸法(mm)				接続径(Rc)		炉内築炉開口部寸法(mm)	
	A	B	C	D	E	F	G	H	I	J(ガス)	K(エア)	L	M(φ)
EIL-100S	507	80	70	115	100	14	135	104	4-φ12	3/4	2	200	62
EIL-200S	579	80	100	129	120	14	160	130	4-φ12	3/4	2 1/2	200	80
EIL-300S、400S	649	80	140	159	160	14	200	160	4-φ12	1	4	100	200

外形寸法

≫T 型

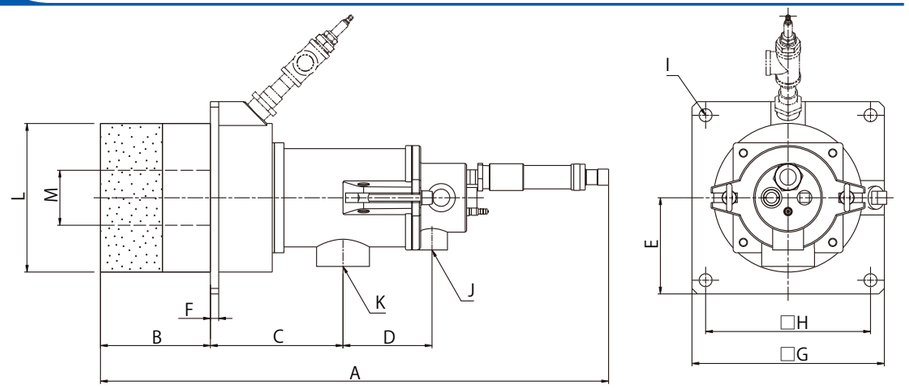

型式	外形寸法(mm)					取付寸法(mm)				接続径		タイルトップ寸法(mm)	
	A	B	C	D	E	F	G	H	I	J (ガス)	K (エア)	L (φ)	M (φ)
EIL-100T	652	135	160	115	100	12	250	210	4-φ18	3/4	Rc 2	190.7	68
EIL-200T	752	160	193	129	120	12	280	240	4-φ18	3/4	Rc 2 1/2	216.3	80
EIL-300 T、400 T	892	200	263	159	160	16	330	290	4-φ18	1	※ 4	267.4	105

※ JIS 5 kフランジ

≫T 型

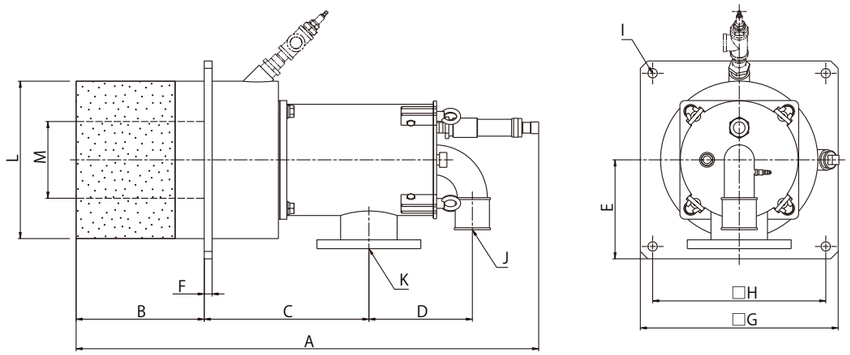

型式	外形寸法(mm)					取付寸法(mm)				接続径		タイルトップ寸法(mm)	
	A	B	C	D	E	F	G	H	I	J (ガス)	K (エア)	L (φ)	M (φ)
EIL-600T、800T	950	250	333	210	180	16	400	350	4-φ22	Rp 2	※ 4	318	155

※ JIS 5 kフランジ

フローシート例

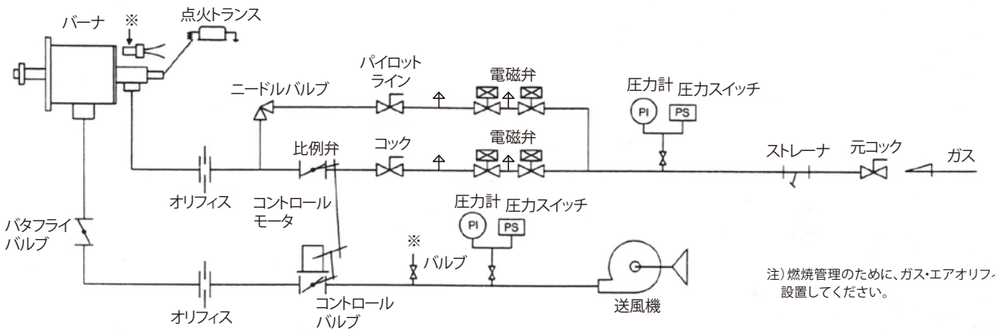

注）燃焼管理のために、ガス・エアオリフィスメータを設置してください。

バーナ特性

フレーム形状

■ 可視炎の長さと口径と燃焼負荷率の関係

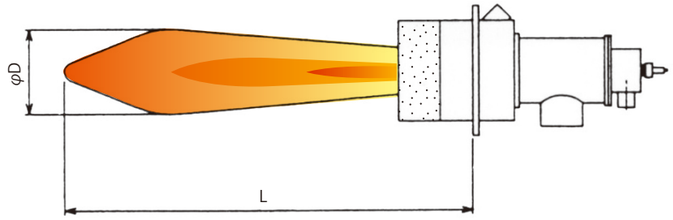

燃焼条件
- バーナ:EIL-T
- 燃　焼:大気中
- 燃　料:LPG
- 空気比:1.1

型式	燃焼量 kW(×10⁴kcal/h)	フレーム直径 約φDmm	可視炎長(約) Lmm
EIL-100T	116(10)	260	1200
EIL-200T	232(20)	350	1300
EIL-300T	348(30)	420	1500
EIL-400T	464(40)	480	1700
EIL-600T	696(60)	550	1700
EIL-800T	928(80)	620	2500

オプション

オプション仕様として下記を用意しています。ご注文の際はお知らせください。

≫T 型

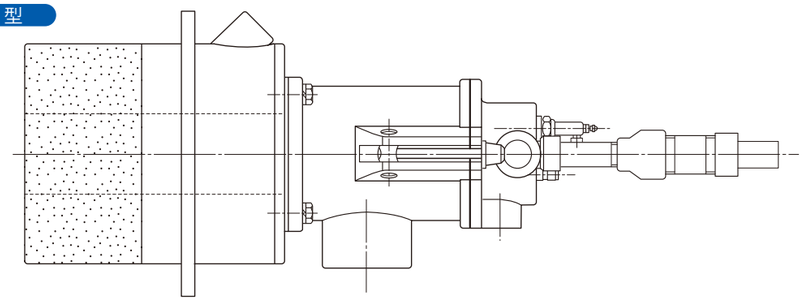

注）パイロットバーナは、点火・消火の頻度が多い、点火時の容量が大きい場合等にご使用ください。

バーナー取付例

≫S 型

■標準的な取り付け例

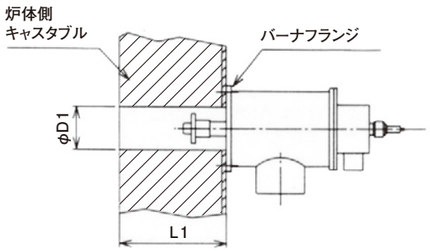

■炉壁が厚い場合

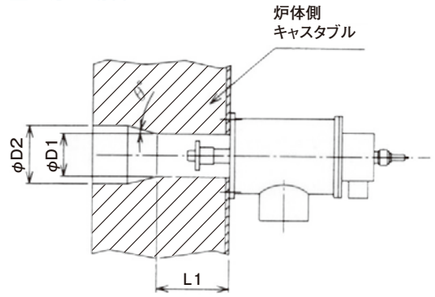

型式	L1(mm)	φD1(mm)	φD2(mm)	θ°
EIL-100S	200 $^{+100}_{-0}$	68±2	150以下	5～15
EIL-200S	200 $^{+100}_{-0}$	80±2	180以下	5～15
EIL-300S	200 $^{+100}_{-0}$	80±2	180以下	5～15
EIL-400S	250 $^{+100}_{-0}$	105±2	230以下	5～15

注)●燃焼筒のストレート部より先を絞る使い方は避けてください。
●キャスタブルはバーナ燃焼に充分耐える材質をご使用ください。(耐熱温度1700℃·カサ比重2.1以上)
●燃焼筒およびバーナ周辺の寸法は各指定寸法を必ず厳守してください。

≫T 型

■標準的な取り付け例

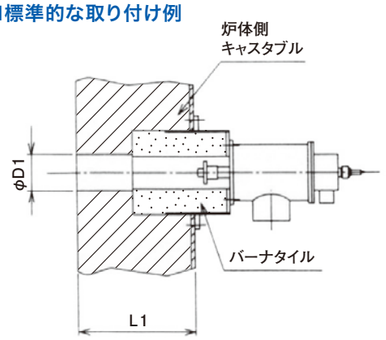

■炉壁が厚い場合

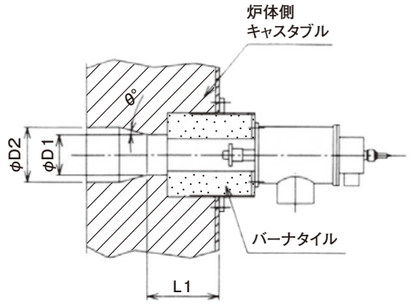

型式	L1(mm)	φD1(mm)	φD2(mm)	θ°
EIL-100T	200 $^{+100}_{-0}$	78±3	150以下	5～15
EIL-200T	200 $^{+100}_{-0}$	90±3	180以下	5～15
EIL-300T	250 $^{+100}_{-0}$	115±3	230以下	5～15
EIL-400T	250 $^{+100}_{-0}$	115±3	230以下	5～15
EIL-600T、800T	300 $^{+100}_{-0}$	166±3	340以下	5～15

注)●バーナタイル出口とφD1とは偏心がないよう注意してください。